БАРЬЕРНЫЙ ФОТОДАТЧИК (серия BW)

▣ Информация для заказа

BW 20 – 08 P

Выход		NPN выход с открыт. коллектором
	P	PNP выход с открыт. коллектором
Кол-во оптических осей	04 - 48 шт.	
Шаг между оптическими осями	20	20 мм
	40	40 мм
Серии	BW	Барьерный фотодатчик

▣ Технические характеристики

Серия	NPN выход с открыт. коллектором (стандартный тип)	BW20-08 BW20-12 BW20-16 BW20-20 BW20-24 BW20-28 BW20-32 BW20-36 BW20-40 BW20-44 BW20-48	BW40-04 BW40-06 BW40-08 BW40-10 BW40-12 BW40-14 BW40-16 BW40-18 BW40-20 BW40-22 BW40-24
	PNP выход с открыт. коллектором	BW20-08P BW20-12P BW20-16P BW20-20P BW20-24P BW20-28P BW20-32P BW20-36P BW20-40P BW20-44P BW20-48P	BW40-04P BW40-06P BW40-08P BW40-10P BW40-12P BW40-14P BW40-16P BW40-18P BW40-20P BW40-22P BW40-24P
Внешний вид и габаритные размеры [Ш x В x Д]		[28,5 x 22,5 x □ мм] ● Шаг между оптическими осями: 20 мм	[28,5 x 22,5 x □ мм] ● Шаг между оптическими осями: 40 мм
Тип		Двухкомпонентный (на пересечение луча)	
Зона чувствительности		0,1 - 7 м	
Воспринимаемый объект		Непрозрачные материалы, мин. ø 30 мм	Непрозрачные материалы, мин. ø 50 мм
Шаг между оптическими осями		20 мм	40 мм
Количество оптических осей		8 - 48 шт.	4 - 24 шт.
Ширина зоны чувствительности		140 - 940 мм	120 - 920 мм
Время срабатывания		Максимально 12 мс	
Источник питания		12 - 24 В = ± 10% (макс. пульсация)	
Потребление тока		Источник: макс. 80 мА, приемник: макс. 80 мА	
Источник света		Инфракрасный светодиод (850 нм модулированный)	
Режим работы		Реагирует только на свет	
Выход управления		• Выход NPN с открыт. коллектором ☞ Напряжение нагрузки: макс. 30 В=, ток нагрузки: макс. 100 мА Остаточное напряжение: макс. 1 В • Выход PNP с открыт. коллектором ☞ Выходное напряжение: мин. питание - 2,5 В=, ток нагрузки: макс. 100 мА	
Защита от короткого замыкания		Встроенная	
Схема защиты		Защита от неправильной полярности	
Тип синхронизации		При помощи линии синхронизации	
Самодиагностика		Мониторинг окружающего освещения, мониторинг цепи источник / приемник, мониторинг выходного контура	

▣ Входной/выходной контур и схема соединений

● **NPN выход с открыт. коллектором**

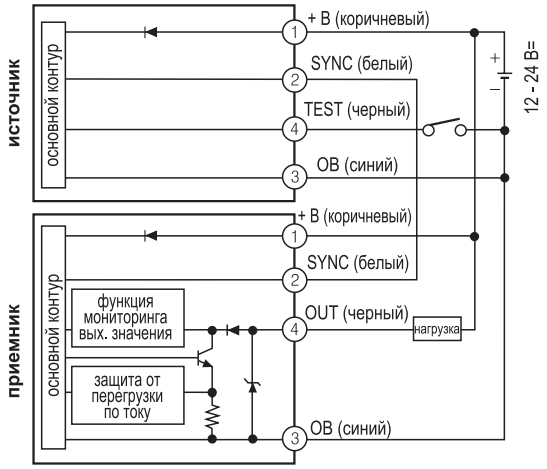

● **PNP выход с открыт. коллектором**

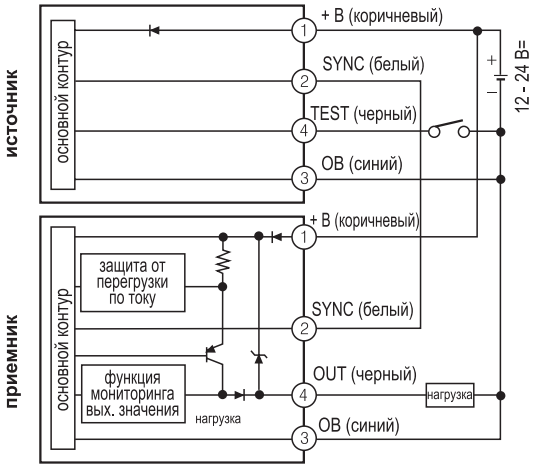

БАРЬЕРНЫЙ ФОТОДАТЧИК (серии BW)

▣ Размеры

<Источник> <Приемник>

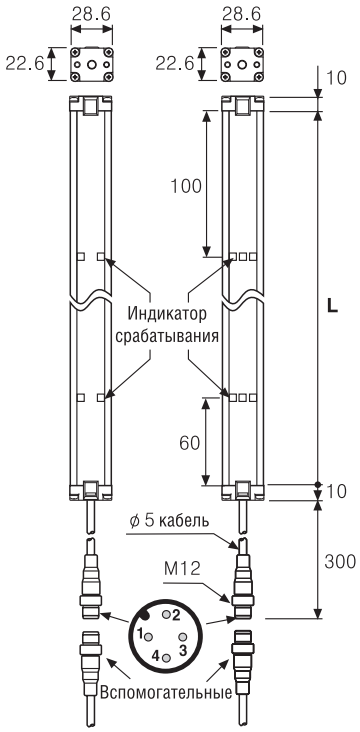

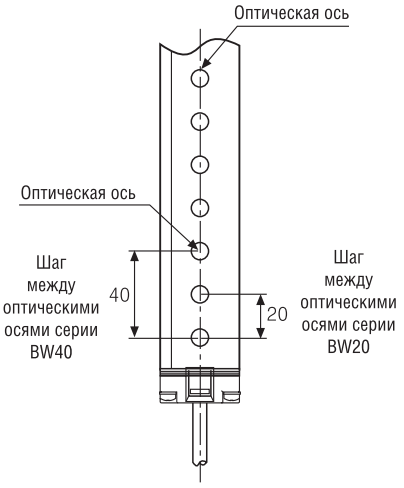

Модель	L (мм)	Модель	L (мм)
BW20-08(P)	160 мм	BW20-32(P)	640 мм
BW40-04(P)		BW40-16(P)	
BW20-12(P)	240 мм	BW20-36(P)	720 мм
BW40-06(P)		BW40-18(P)	
BW20-16(P)	320 мм	BW20-40(P)	800 мм
BW40-08(P)		BW40-20(P)	
BW20-20(P)	400 мм	BW20-44(P)	880 мм
BW40-10(P)		BW40-22(P)	
BW20-24(P)	480 мм	BW20-48(P)	960 мм
BW40-12(P)		BW40-24(P)	
BW20-28(P)	560 мм		
BW40-14(P)			

<Индикатор срабатывания>

Цвет светодиода	Источник	Приемник
Зеленый	Питание	Вкл.
Желтый	Тест (M/S)	Нестабильное
Красный	———	Выкл.

<Схема соединения>

№ разъема	Цвет кабеля	Источник	Приемник
1	Коричневый	12 – 24В=	12 – 24В=
2	Белый	Синхр.	Синхр.
3	Синий	0В	0В
4	Черный	Тест(M/S)	Выход

● Кронштейн А

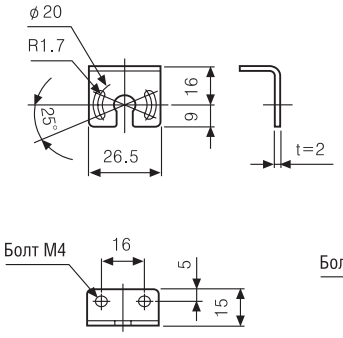

● Кронштейн Б

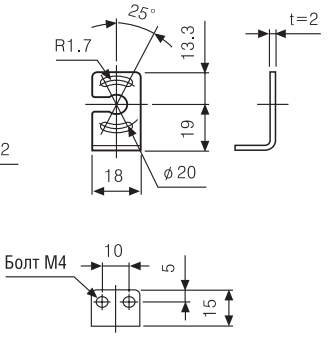

Единицы: мм

▣ Соединительный кабель

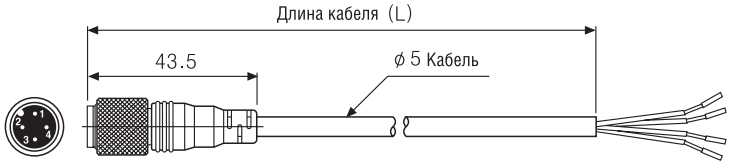

Единицы: мм

Модель	Длина кабеля (L)	Цвет
CID4-3-T CID4-3-R	3 м	Источник (T): черный Приемник (R): серый
CID4-5-T CID4-5-R	5 м	
CID4-7-T CID4-7-R	7 м	
CID4-10-T CID4-10-R	10 м	

※ Соединительный кабель не входит в комплект поставки

▣ Диаграммы

Характеристика при параллельном сдвиге

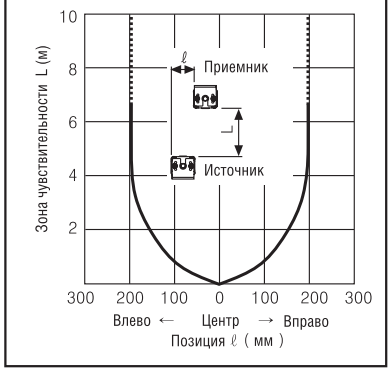
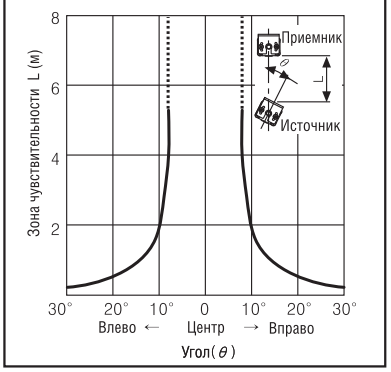
Характеристика при угловом смещении