ДАТЧИКИ ПРИБЛИЖЕНИЯ

■Информация для заказа (прямоугольная модель)

P S □ 17 – 5 D N □ – □

		Стандартная модель
1)	F	Модель на измерение разницы частот
		Стандартная модель
2)	U	Модель с верхним чувствительным элементом
Тип выхода	N	NPN – НО
	N2	NPN – НЗ
	P	PNP – НО
	P2	PNP – НЗ
3)	O	Нормально открытый
	C	Нормально закрытый
4)	N3	NPN – НР + НЗ
	P3	PNP – НР + НЗ
Напряжение	D	12–24 В= (модель AS: 12–48 В=)
	A	100-240 В~
	Число	Стандартное расстояние срабатывания (мм)
Размер	Число	Длина боковой стороны головки (мм)
Выход		3-проводная модель постоянного тока, 2-проводная модель переменного тока
5)	T	2-проводная модель постоянного тока
Форма	S	Прямоугольный корпус
	SN	Прямоугольный корпус новой конструкции
	FI	Плоский корпус (литье под давлением)
Тип датчика	P	Индуктивный датчик приближения
	A	Индуктивный датчик приближения с увеличенным расстоянием срабатывания

1) Исполнение на измерение разницы частот возможно только для модели PSN17.
2) Исполнение с верхним чувствительным элементом возможно только для моделей PS12 и PSN17.
3) Нормально открытый и нормально закрытый выходы имеются только у 2-проводных моделей постоянного и переменного тока.
4) Выходы НР + НЗ (N3, P3) возможны только для модели AS80.
5) 2-проводная модель постоянного тока — только модель PSN17.

ДАТЧИКИ ПРИБЛИЖЕНИЯ

■ 2-проводные квадратные датчики постоянного тока (напряжение питания: 24 В=)

Классификация по внешним признакам				Модель	Расстояние срабатывания (мм)	Частота срабатывания (Гц)
Классификация		Стандартная модель (сенсор на передней стороне)	Сенсор на верхней стороне			
17 (прямо-угольная форма)	Стандарт-ная модель	(Сенсор на передней стороне)		PSNT17-5DO	5	500
				PSNT17-5DC		
			(Сенсор на верхней стороне)	PSNT17-5DOU ※		
				PSNT17-5DCU ※		

▶ Знак " ※ " обозначает возможность изготовления изделия в соответствии с требованиями заказчика.

■ 3-проводные квадратные датчики постоянного тока (напряжение питания: 12-24 В=)

Классификация по внешним признакам				Модель	Расстояние срабатывания (мм)	Частота срабатывания (Гц)
Классификация		Стандартная модель (сенсор на передней стороне)	Сенсор на верхней стороне			
12 (прямо-угольная форма)	Стандарт-ная модель	(Сенсор на передней стороне)		PS12-4DN	4	500
				PS12-4DP		
				PS12-4DN2		
			(Сенсор на верхней стороне)	PS12-4DNU		
				PS12-4DPU		
				PS12-4DN2U ※		
17 (прямо-угольная форма)	Стандарт-ная модель	(Сенсор на передней стороне)		PSN17-5DN	5	700
				PSN17-5DP		
				PSN17-5DN2 ※		
				PSN17-5DP2 ※		
				PSN17-5DN-F		
				PSN17-8DN	8	200
				PSN17-8DP		
				PSN17-8DN2		
				PSN17-8DN-F		
				PSN17-8DP-F		
				PSN17-8DN2-F		
			(Сенсор на верхней стороне)	PSN 17-5DNU ※	5	700
				PSN17-5DPU ※		
				PSN17-5DN2U ※		
				PSN17-8DNU ※	8	200
				PSN17-8DPU ※		
				PSN17-8DN2U ※		
				PSN17-8DNU-F		
				PSN17-8DPU-F		
				PSN17-8DN2U-F		
25 (прямо-угольная форма)	Стандарт-ная модель	**Новинка**		PSN25-5DN	5	300
				PSN25-5DP		
				PSN25-5DN2 ※		
				PSN25-5DP2 ※		
	Плоская модель			PFI25-8DN	8	200
				PFI25-8DP		
				PFI25-8DN2 ※		
				PFI25-8DP2 ※		
30 (прямо-угольная форма)	Стандарт-ная модель	**Новинка**		PSN30-10DN	10	250
				PSN30-10DP		
				PSN30-10DN2 ※		
				PSN30-10DP2 ※		
				PSN30-15DN	15	200
				PSN30-15DP		
				PSN30-15DN2 ※		
				PSN30-15DP2 ※		
40 (прямо-угольная форма)	Стандарт-ная модель	**Новинка**		PSN40-20DN	20	100
				PSN40-20DP		
				PSN40-20DN2 ※		
				PSN40-20DP2 ※		
50 (прямо-угольная форма)	Стандарт-ная модель			PS50-30DN	30	50
				PS50-30DP		
				PS50-30DN2 ※		
				PS50-30DP2 ※		

▶ Знак" ※ " обозначает возможность изготовления изделия в соответствии с требованиями заказчика.

ДАТЧИКИ ПРИБЛИЖЕНИЯ

■ 4-проводные прямоугольные датчики постоянного тока (напряжение питания: 12-48 В=)

Классификация по внешним признакам				Модель	Расстояние срабатывания (мм)	Частота срабатывания (Гц)
Классификация		Стандартная модель (сенсор на передней стороне)	Сенсор на верхней стороне			
80 (прямо-угольная форма)	Стандарт-ная модель		**Модель с увеличенным расстоянием срабатывания**	AS80-50DN3	50	100
				AS80-50DP3		

■ 2-проводные прямоугольные датчики переменного тока (напряжение питания: 100-240 В~)

Классификация по внешним признакам				Модель	Расстояние срабатывания (мм)	Частота срабатывания (Гц)
Классификация		Стандартная модель (сенсор на передней стороне)	Сенсор на верхней стороне			
25 (прямо-угольная форма)	Стандарт-ная модель	**Новинка**		PSN25-5AO	5	20
				PSN25-5AC		
	Плоская модель		**Плоская модель** 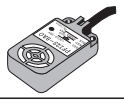	PFI25-8AO	8	
				PFI25-8AC		
30 (прямо-угольная форма)	Стандарт-ная модель			PSN30-10AO	10	
				PSN30-10AC		
				PSN30-15AO	15	
				PSN30-15AC		
40 (прямо-угольная форма)	Стандарт-ная модель	**Новинка** 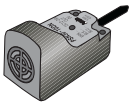		PSN40-20AO	20	
				PSN40-20AC		

■ 3-проводные емкостные цилиндрические датчики постоянного тока (напряжение питания: 12-24 В=)

Классификация		Классификация по внешним признакам				Модель	Расстояние срабатывания (мм)		Частота срабатывания (Гц)
		Стандартная модель		Удлиненный корпус					
		С экранированием	Без экранирования	С экранированием	Без экранирования		С экранированием	Без экранирования	
M18	Стандарт-ная модель	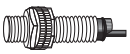				CR18-8DN	8		50
						CR18-8DP			
						CR18-8DN2 ※			
M30	Стандарт-ная модель		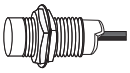			CR30-15DN		15	
						CR30-15DP			
						CR30-15DN2 ※			

▶ Знак " ※ " обозначает возможность изготовления изделия в соответствии с требованиями заказчика.

■ 2-проводные емкостные цилиндрические датчики переменного тока (напряжение питания: 100-240 В~)

Классификация		Классификация по внешним признакам				Модель	Расстояние срабатывания (мм)		Частота срабатывания (Гц)
		Стандартная модель		Удлиненный корпус					
		С экранированием	Без экранирования	С экранированием	Без экранирования		С экранированием	Без экранирования	
M18	Стандарт-ная модель	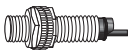				CR18-8AO	8		20
						CR18-8AC			
M30	Стандарт-ная модель		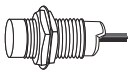			CR30-15AO		15	
						CR30-15AC			

■ Ответная часть

Классификация		Классификация по внешним признакам				Модель	Расстояние срабатывания (мм)		Частота срабатывания (Гц)
		Стандартная модель		Удлиненный корпус					
		С экранированием	Без экранирования	С экранированием	Без экранирования		С экранированием	Без экранирования	
M18	Стандарт-ная модель	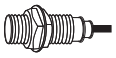				PET18-5	5		

※ Передающие датчики приближения: PRT18-5D□, PRCMT18-5D□, PR18-5D□, PRCM18-5D□, PRL18-5D□, PRCML18-5D□

Датчики приближения

■ Размеры для моделей квадратной формы

Размеры указаны в мм

●PS12-4D□

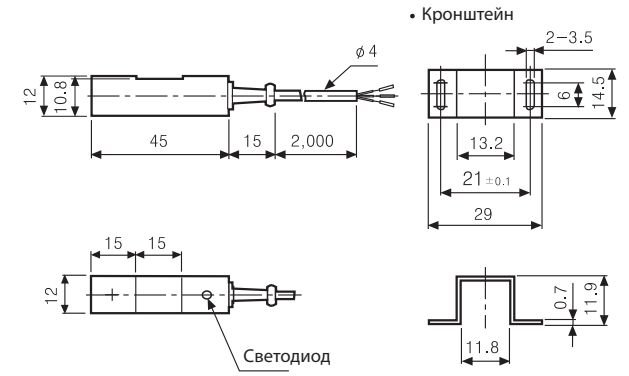

●PSN25-5D□ ●PSN25-5A□

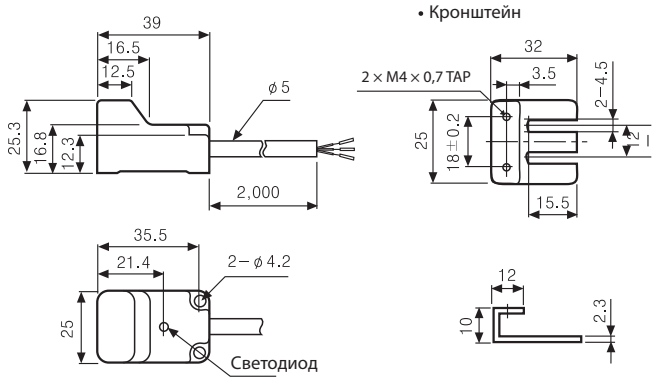

●PSN17-5(8)D□ ●PSNT17-5D□

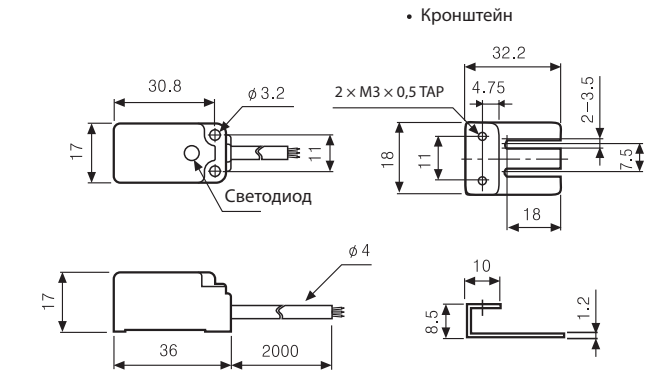

●PSN30-10(15)D□ ●PSN30-10(15)A□

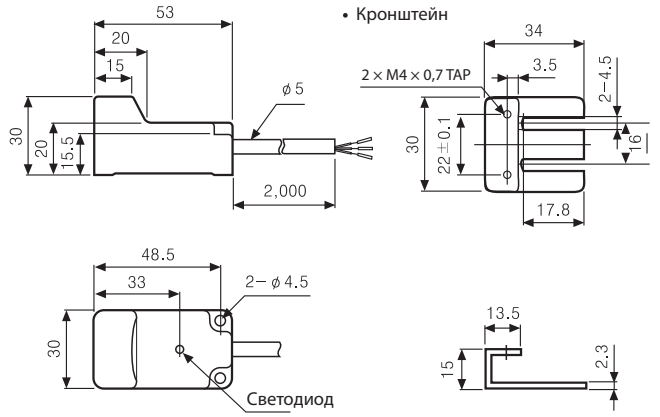

●PS50-30D□

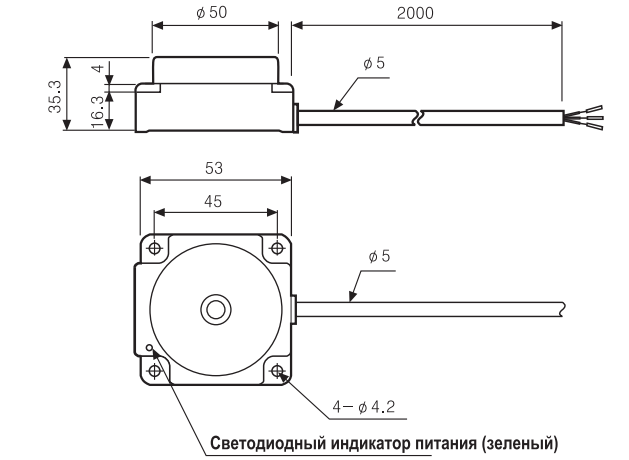
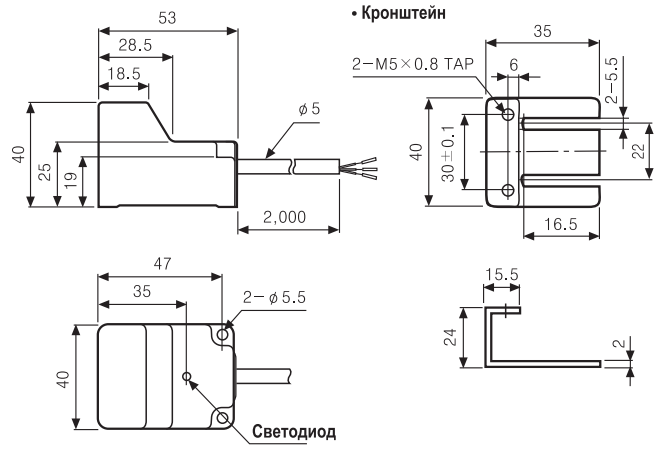
●PS40-20D□ ●PSN40-20A□