ДАТЧИК УГЛОВОГО ПЕРЕМЕЩЕНИЯ (серия E60H)

▣ Подсоединения

◎ Нормальный тип

● Комплементарный выход/NPN с открытым коллектором/ Выход по напряжению

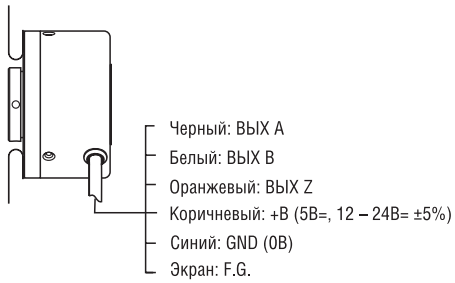

※ Не используемые провода должны быть изолированы
※ Металлический корпус и экранированный кабель энкодера должны быть заземлены (F.G)

● Выход Line driver

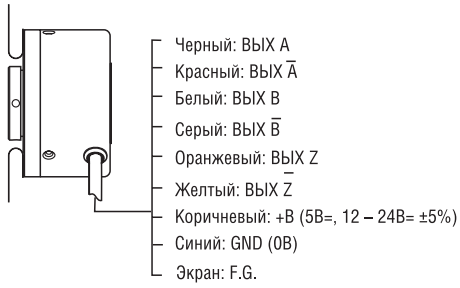

◎ Выходной кабель с разъемом

● Комплементарный выход/ NPN с открытым коллектором/ Выход по напряжению

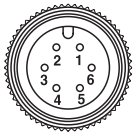

● Выход Line driver

Комплементарный выход NPN открытый коллектор Выход по напряжению			Выход Line driver		
N контакта	Цвет	Функция	N контакта	Цвет	Функция
①	Черный	ВЫХ A	①	Черный	ВЫХ A
②	Белый	ВЫХ B	②	Красный	ВЫХ $\overline{A}$
③	Оранжевый	ВЫХ Z	③	Коричневый	+V
④	Коричневый	+V	④	Синий	GND
⑤	Синий	GND	⑤	Белый	ВЫХ B
⑥	Экран	F.G	⑥	Серый	ВЫХ $\overline{B}$
			⑦	Оранжевый	ВЫХ Z
			⑧	Желтый	ВЫХ $\overline{Z}$
			⑨	Экран	F.G

※ F.G.(экран): должно быть заземлено отдельно

▣ Размеры

◎ Нормальный тип

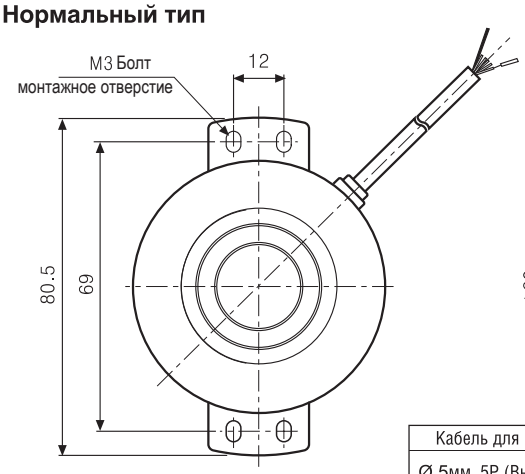

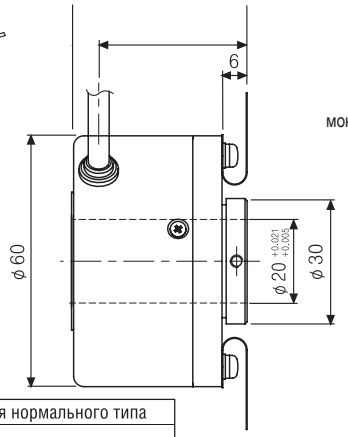

Кабель для нормального типа
Ø 5мм, 5P (Выход Line driver: 8P) Длина: 2м, экранированный кабель

● Кронштейн

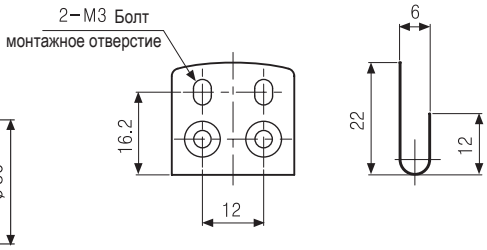

◎ Выходной кабель с разъемом

Единицы: мм

● Соединительный кабель (дополнительно)

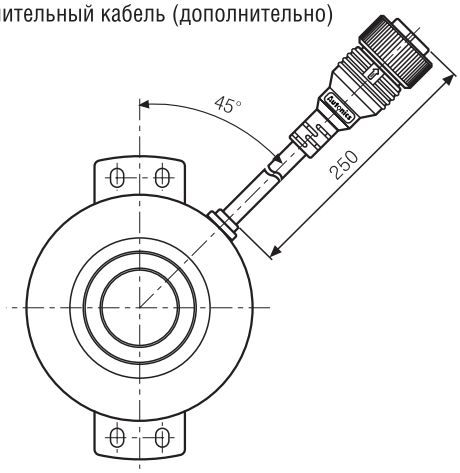

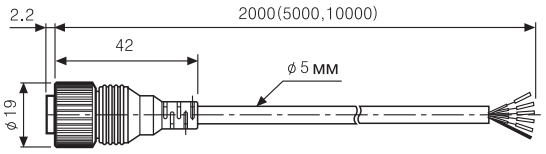

Модель соединительного кабеля	
Выход Line driver	**CID9S-2 (Стандарт) , CID9S-5, CID9S-10**
Другие	**CID6S-2 (Стандарт) ,CID6S-5, CID6S-10**

ДАТЧИК УГЛОВОГО ПЕРЕМЕЩЕНИЯ (серия E80H)

▣ Информация для заказа

E80H	30	–	1024	–	3	–	N	–	24	–	

Серия	Диаметр вала	Импульс/оборот	Выходная фаза	Выход	Источник питания	Кабель
Диаметр Ø80 мм с полым сквозным валом	Ø 30мм Ø 32мм	60, 100, 360, 500, 512, 1024, 3200	3 : A, B, Z 6 : A, $\overline{A}$, B, $\overline{B}$, Z, $\overline{Z}$	T : Комплементарный выход N : NPN (открытый коллектор) V : Выход по напряжению L : Выход Line drive (※)	5: 5В= ± 5% 24: 12 – 24В= ±5%	Без маркировки: нормальный тип (※) C: с разъемом и кабелем

☞ Внутренний диаметр вала Ø32 мм – опция ※ Мощность Line driver только для 5В= ※ Длина кабеля: 250 мм

▣ Технические характеристики

Тип			Инкрементальный тип с полым сквозным валом, диаметр: Ø80 мм	
Серия	Комплементарный выход		E80H30 - ▭ -3-T-5-□	E80H30 - ▭ -3-T-24-□
	NPN выход откр. коллектор		E80H30 - ▭ -3-N-5-□	E80H30 - ▭ -3-N-24-□
	Выход по напряжению		E80H30 - ▭ -3-V-5-□	E80H30 - ▭ -3-V-24-□
	Выход Line drive		E80H30 - ▭ -6-L-5-□	———
Внешний вид и габаритные размеры [Ø, Д]			(Кроме выхода для модели Line drive) [Ø80мм, 45 мм]	
Разрешение (импульс/оборот)			60, 100, 360, 500, 512, 1024, 3200 (при отсутствии необходимого типа, возможно изготовление по заказу)	
Электрические характеристики	Выходная фаза		A, B, Z фаза (line driver: A, $\overline{A}$, B, $\overline{B}$, Z, $\overline{Z}$ фаза)	
	Разность фаз		Выход между A и B фазами : $\frac{T}{4} \pm \frac{T}{8}$ (T = один период фазы A)	
	Выход	Комплементарный выход	• Низкое ☞ ток нагрузки: макс. 30мА, остаточное напряжение: макс. 0,4В= • Высокое ☞ ток нагрузки: макс. 10мА, выходное напряжение: мин. (питание – 1.5)В=	
		NPN (открытый коллектор)	Напряжение нагрузки: макс. 30мА, остаточное напряжение: макс. 0,4В=	
		ВЫХ по напряжению	Напряжение нагрузки: макс. 10мА, остаточное напряжение: макс. 0,4В=	
		ВЫХ Line drive	• Низкое ☞ ток нагрузки: 20мА, остаточное напряжение: макс. 0,5В • Высокое ☞ ток нагрузки: -20мА, выходное напряжение: мин. 2,5В	
	Время срабаты-вания (подъем/спад)	Комплементарный	Макс. 1мкс	• Условия измерения ☞ Длина кабеля: 2м, 1 потребитель энергии = макс. 20мА
		NPN (открытый коллектор)	Макс. 1мкс	
		ВЫХ по напряжению	Макс. 1мкс	
		ВЫХ Line drive	Макс. 0,5мкс	
	Максимальная частота отклика		200кГц	
	Источник питания		• 5В= ±5% • 12 – 24В= ±5%	
	Потребление тока		Макс. 60мА (без нагрузки), Выход Line drive: макс. 50мА (без нагрузки)	
	Сопротивление изоляции		Мин. 100МОм (при 500В=)	
	Диэлектрическая прочность		750В~ 50/60Гц за 1 мин (между всеми клеммами и корпусом)	
	Подсоединение		Выходной кабель, 200мм кабель с разъемом	
Механические характеристики	Пусковой момент		Макс. 200 гс·см. (0,02Н·м)	
	Инерция ротора		Макс. 800 г·см² (8 x 10^{-5} кг·м²)	
	Нагрузка на вал		Радиальная: макс. 5кгс, осевая: макс. 2.5кгс	
	Макс. доп. скорость вращения	(★ Прим 1)	3600об/мин.	
Виброустойчивость			1,5мм амплитуды при частоте 10 – 55Гц по любому из направлений X, Y, Z за 2 ч	
Ударопрочность			Макс. 75G	
Температура окружающей среды			-10 – 70°C (при незамерзании). Хранение: -25 – 85°C	
Влажность			35 – 85 %, при хранении 35 – 90 %	
Защита			IP 50 (IEC стандарт)	
Кабель			5P, Ø 5мм, длина: 2м, экранированный кабель (выход Line drive: 8P, Ø 5мм)	
Дополнительно			Кронштейн на пружинах	
Вес			Прибл. 560г	

※ (★ Прим. 1) Макс.допустимое кол-во оборотов ≥ Макс. кол-во оборотов срабатывания [Макс. кол-во об. срабатывания = $\frac{\text{Макс. частота срабатывания}}{\text{Разрешение}} \times 60$ с]

Пожалуйста, выбирайте разрешение так, чтобы макс. количество оборотов получилось меньше макс. допустимого значения.