ДАТЧИК УГЛОВОГО ПЕРЕМЕЩЕНИЯ (серия ENA)

▣ Информация для заказа

ENA	—	5000	—	2	—	N	—	24

Серия	Импульс/оборот	Выходная фаза	Выход	Источник питания
Энкодер с внешним валом и возможностью боковой установки	См. разрешение	2 : A, B 3 : A, B, Z	T: Комплементарный выход N: NPN (с открытым коллектором) V: Выход по напряжению	5: 5В= ± 5% 24: 12 – 24В= ±5%

※ Стандарт: ENA–□–2–2–24 ※Стандарт : A, B

▣ Технические характеристики

Тип			Энкодер с внешним валом и возможностью боковой установки (инкрементальный тип)	
Серия	Комплементарный выход		ENA-□-2-T-5	ENA-□-2-T-24
	NPN выход с открытым коллектором		ENA-□-2-N-5	ENA-□-2-N-24
	Выход по напряжению		ENA-□-2-V-5	ENA-□-2-V-24
Внешний вид и габаритные размеры [Ш x В x Д]			[70 x 82 x 101мм]	
Разрешение (импульс/оборот)			*1, *2, *5, 10, *12, 15, 20, 23, 25, 30, 35, 40, 45, 50, 60, 75, 100, 120, 125, 150, 192, 200, 240, 250, 256, 300, 360, 400, 500, 512, 600, 800, 1000, 1024, 1200, 1500, 1800, 2000, 2048, 2500, 3000, 3600, 5000 (при отсутствии необходимого типа, возможно изготовление по заказу)	
Электрические характеристики	Выходная фаза		A, B фаза (опция: A, B, Z фаза)	
	Разность фаз		Выход между A и B фазами : $\frac{T}{4} \pm \frac{T}{8}$ (T= один период фазы A)	
	Выход	Комплементарный выход	• Низкое ☞ ток нагрузки: макс. 30мА, остаточное напряжение: макс. 0,4В= • Высокое ☞ ток нагрузки: макс. 10мА, выходное напряжение: мин. (питание -1.5)В=	
		NPN (с открыт. коллектор.)	Ток нагрузки: макс. 30мА, остаточное напряжение: макс. 0,4В=	
		Выход по напряжению	Ток нагрузки: макс. 10мА, остаточное напряжение: макс. 0,4В=	
	Время срабатыв. (подъем/спад)	Комплементарный вых.	Макс. 1мкс	• Условия измерения ☞ Длина кабеля: 2м, 1 потребитель энергии = макс. 20мА
		NPN (с откр. коллектор.)	Макс. 1мкс	
		Выход по напряжению	Макс. 1мкс	
	Максимальная частота отклика		180кГц	
	Источник питания		• 5В= ±5% (макс. пульсация 5%) • 12 – 24В= ±5% (макс. пульсация 5%)	
	Потребление тока		Макс. 60 мА (без нагрузки)	
	Сопротивление изоляции		Мин.100 МОм (при 500В=)	
	Диэлектрическая прочность		750В ~ 50/60Гц за 1 мин (между всеми клеммами и корпусом)	
	Подсоединение		С разъемом	
Механические характеристики	Пусковой момент		Макс. 70гс·см (0,007Н·м)	
	Момент инерции ротора		Макс. 80г·см² (8 x 10^{-6} кг·м²)	
	Нагрузка на вал		Радиальная: макс. 10кгс, Осевая: макс. 2,5кгс	
	Отклонение в положении вала		Радиальная: макс.0,1мм, Осевая: макс. 0,2мм	
	Макс. доп. скорость вращения		(★ Прим. 1) 5000об/мин.	
Виброустойчивость			Амплитуда 1,5мм при частоте 10 – 55Гц по любому из направлений X, Y, Z за 2 ч	
Ударопрочность			Макс. 75G	
Температура окружающей среды			-10 – 70°C (не замерзающее состояние). Хранение: -25 – 85°C	
Влажность окужающей среды			35 – 85 %, при хранении 35 – 90 %	
Класс защиты			IP 50 (IEC стандарт)	
Кабель			5P, Ø5мм, длина: 2м, экранированный кабель	
Дополнительно			муфта Ø10 мм	
Вес			Прибл. 345г	

※ (★ Прим. 1) Макс. допустимое кол-во оборотов ≥ Макс.кол-во оборотов срабатывания [Макс. кол. об. срабатывания = $\frac{\text{Макс. частота срабатывания}}{\text{Разрешение}} \times 60$ сек]

Пожалуйста, выбирайте разрешение таким, чтобы макс. количество оборотов получилось меньше макс. допустимого значения.

ДАТЧИК УГЛОВОГО ПЕРЕМЕЩЕНИЯ (серия ENA)

▣ Подсоединения

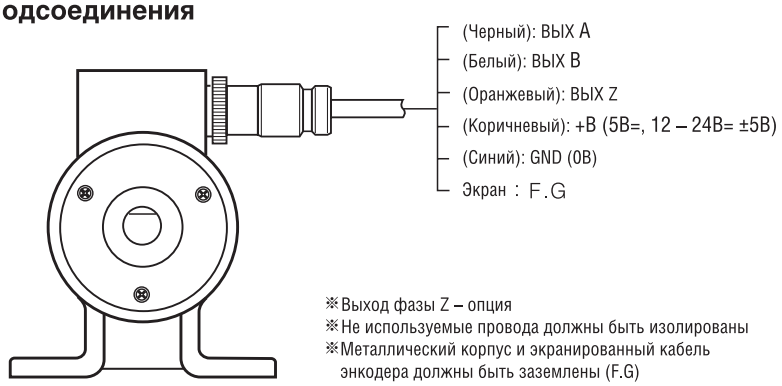

※Выход фазы Z – опция
※Не используемые провода должны быть изолированы
※Металлический корпус и экранированный кабель энкодера должны быть заземлены (F.G)

	N	Функция	Цвет
④ ① ③ ②	①	A фаза	Черный
	②	B фаза	Белый
	③	+V	Коричневый
	④	0V	Синий
① ⑤ ② ④ ③	①	A фаза	Черный
	②	B фаза	Белый
	③	Z фаза	Оранжевый
	④	+V	Коричневый
	⑤	0V	Синий

▣ Размеры

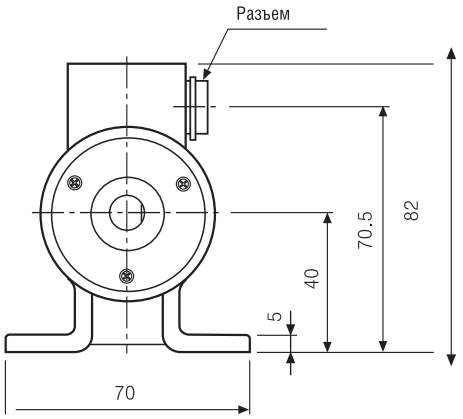

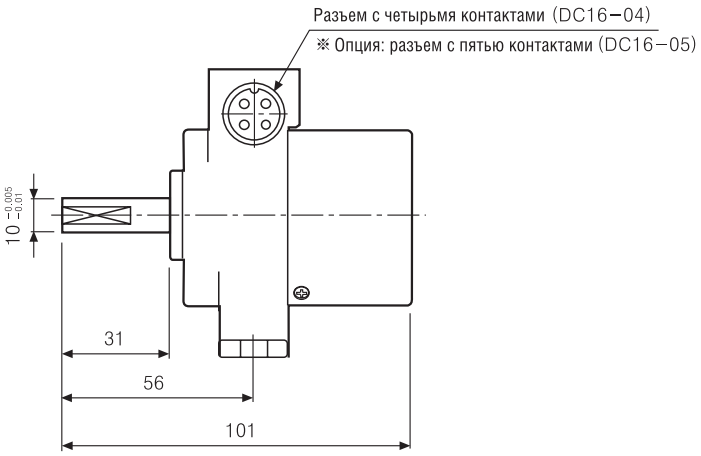

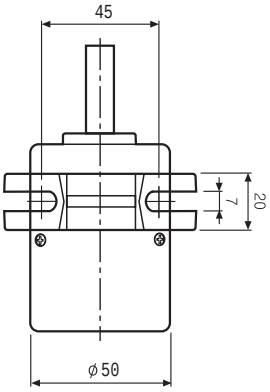

◎ Соединительный кабель

●ENA− ☐ − 2 − ☐ (Стандарт)

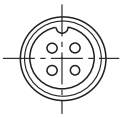

●ENA− ☐ − 3 − ☐ (Опция)

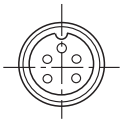

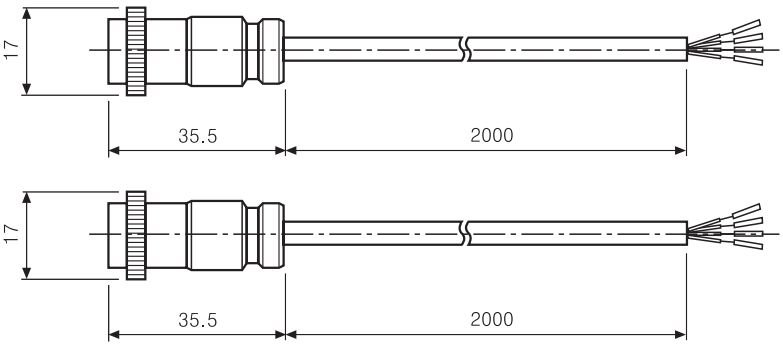

◎ Соединение

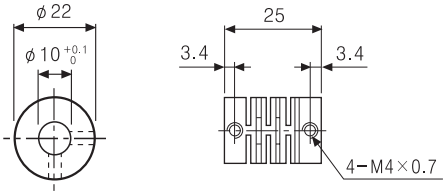

Единицы: мм