ДАТЧИК УГЛОВОГО ПЕРЕМЕЩЕНИЯ (серии ENC)

▣ Информация для заказа

ENC – 1 – 1 – N – 24 – ☐

Серия	Выходная фаза	Мин. единица измерения	Выход	Источник питания	Кабель
Колесный тип	1 : A, B фаза	1 : 1мм 2 : 1см 3 : 1м 4 : 0,1 ярд 5 : 0,1ярд 6 : 1 ярд	T: Комплементарный выход N: NPN с открытым коллектором V: Выход напряжения	5: 5В= ±5% 24: 12 – 24В= ±5%	Без маркировки: нормальный тип (※) C: с разъемом на кабеле

※ Длина кабеля: 250 мм

▣ Технические характеристики

Тип		Энкодер колесного типа (инкрементального типа)	
Серия	Комплементарный выход	ENC-1-☐-T-5-☐	ENC-1-☐-T-24-☐
	NPN выход с открытым коллектором	ENC-1-☐-N-5-☐	ENC-1-☐-N-24-☐
	Выход по напряжению	ENC-1-☐-V-5-☐	ENC-1-☐-V-24-☐
Внешний вид и габаритные размеры [Ш x В x Д]			
Разрешение (импульс/оборот)		См. вышеприведенную таблицу	
Электрические характеристики	Выходная фаза	A, B фаза	
	Разность фаз	Выход между A и B фазами : $\frac{T}{4} \pm \frac{T}{8}$ (T = один период фазы A)	
	Выход: Комплементарный выход	• Низкое ☞ ток нагрузки: макс 30мА, остаточное напряжение: макс. 0,4В= • Высокое ☞ ток нагрузки: макс 10мА, выходное напряжение: мин. 1.5В=	
	Выход: NPN (с открыт. коллектором)	Ток нагрузки: макс. 30мА, остаточное напряжение: макс. 0,4В=	
	Выход: Выход по напряжению	Ток нагрузки: макс. 10мА, остаточное напряжение: макс. 0,4В=	
	Время срабатыв. (подъем/спад): Комплементарный	Макс. 1мкс	Длинна кабеля: 2м, 1 потребитель энергии = макс. 20мА
	Время срабатыв. (подъем/спад): NPN (с открыт. коллектором)	Макс. 1мкс	
	Время срабатыв. (подъем/спад): Выход по напряжению	Макс. 1мкс	
	Максимальная частота отклика	180 кГц	
	Источник питания	5В= ±5% (макс. пульсация 5%); 12 – 24В= ±5% (макс. пульсация 5%)	
	Потребление тока	Макс. 60 мА (без нагрузки)	
	Сопротивление изоляции	Мин. 100 МОм (при 500В=)	
	Диэлектрическая прочность	750В ~ 50/60Гц за 1 мин (между всеми клеммами и корпусом)	
	Подсоединение	Выходной кабель, 200мм кабель с разъемом	
Механические характеристики	Пусковой момент	В зависимости от коэффициента трения	
	Макс. доп. скорость вращения	(★ Прим. 1) 5000 об/мин.	
Виброустойчивость		Амплитуда 1,5 мм при частоте 10 – 55Гц по любому из направлений X, Y, Z за 2 часа	
Ударопрочность		Макс. 75G	
Температура окружающей среды		-10 – 70°C (в незамерзающем состоянии). Хранение: -25 – 85°C	
Влажность окужающей среды		35 – 85 %, при хранении 35 – 90 %	
Кабель		5P, Ø 5мм, длина: 2м, экранированный кабель	
Класс защиты		IP 50 (IEC стандарт)	
Вес		Прибл. 494г	

● Импульс/оборот

N	Мин. ед. измерения	Расстояние за 1 импульс	Передаточное отношение	Длина окружности колеса	Разрешение (P/R)
1	1мм	1мм/имп	2 : 1	250мм	500имп
2	1см	1см/имп	4 : 1	250мм	100имп
3	1м	1м/имп	4 : 1	250мм	1имп
4	0,01ярд	0,01ярд/имп	4 : 1	228.6мм (0,25ярд)	100имп
5	0,1ярд	0,1ярд/имп	4 : 1	228.6мм (0,25ярд)	10имп
6	1ярд	1ярд/имп	4 : 1	228.6мм (0,25ярд)	1имп

※ (★ **Прим. 1**) Макс. допустимое кол-во оборотов ≥ Макс. кол-во оборотов срабатывания [Макс. кол. об. срабатывания = $\frac{\text{Макс. частота срабатывания}}{\text{Разрешение}} \times 60$ сек]

Пожалуйста, выбирайте разрешение таким, чтобы макс. количество оборотов получилось меньше макс. допустимого значения.

ДАТЧИК УГЛОВОГО ПЕРЕМЕЩЕНИЯ (серии ENC)

▣ Подсоединения

◎ Тип с разъемом

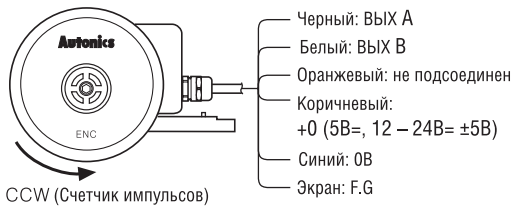

※ Не используемые провода должны быть изолированы
※ Металлический корпус и экранированный кабель энкодера должны быть заземлены (F.G)

◎ Выходной кабель с разъемом

N контакта	Комплементарный выход NPN с открытым коллектором Выход напряжения	
	Цвет кабеля	Функция
①	Черный	ВЫХ A
②	Белый	ВЫХ B
③	Оранжевый	ВЫХ Z
④	Коричневый	+V
⑤	Синий	GND
⑥	Экран	F.G

※ F.G. (экран): должно быть заземлено отдельно

▣ Размеры

◎ Тип с разъемом

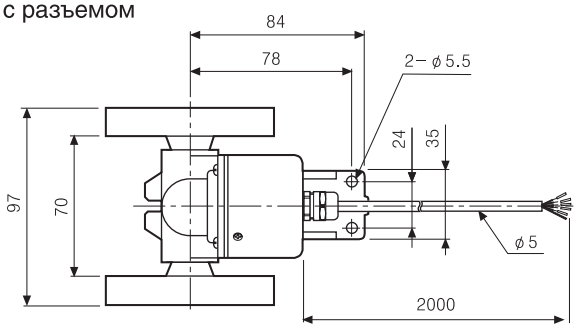

※ Длина окружности колеса изменяется в зависимости от модели (Ø), см. карту разрешения

◎ Выходной кабель с разъемом

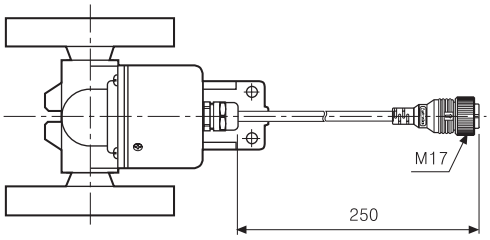

● Соединительный кабель (дополнительно)

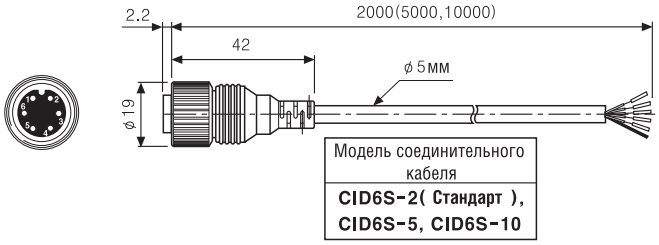

Единицы: мм