ЦИФРОВОЙ ИЗМЕРИТЕЛЬНЫЙ ПРИБОР

▣ Информация для заказа

1) Вольтметр

M 4 W □ – A V – □ 1

№	M4Y / M4W / M4M		M5W	
	Вход типа = ПОЛНАЯ ШКАЛА	Вход типа ~ ПОЛНАЯ ШКАЛА	Вход типа = ПОЛНАЯ ШКАЛА	Вход типа ~ ПОЛНАЯ ШКАЛА
1	199.9мВ	199.9мВ	199.99мВ	199.99мВ
2	1.999В	1.999В	1.9999В	1.9999В
3	19.99В	19.99В	19.999В	19.999В
4	199.9В	199.9В	199.99В	199.99В
5	300В	——	300В	——
6	——	400В	——	400В
XX	Опция			

Прим. 1) Вход измерения

Прим. 2)

	Значение AVG
R	Величина RMS

Прим. 3)

V	Вольтметр

D	Тип =
A	Тип ~

	Индикатор (нет выхода)
1P	Одинарная уставка
2P	Двойная уставка

Прим. 4)

Y	DIN Ш72 x В36мм
W	DIN Ш96 x В48мм
M	DIN Ш72 x В72мм

Размер

4	3½ (разрядность)
5	4½ (разрядность)

Разрядность

M	Измерительный прибор

Название серии

Примечание 1) Нет масштабирования 1:1
Примечание 2) Подключение может осуществляться, если параметры сети меньше чем 300В=, 400В~
Примечание 3) RMS относится только к типу измерения (~), не вводите “R” при использовании модели с (=)
Примечание 4) M4Y, M5W – типы с индикацией

▣ Технические характеристики

Серия		M4Y	M4W / M4W1P / M4W2P	M5W	M4M / M4M1P / M4M2P
Внешний вид и габаритные размеры, [Ш x В x Д]		[72 x 36 x 93мм]	[96 x 48 x 104мм]	[96 x 48 x 104мм]	[72 x 72 x 113мм]
Индикация		●	●	●	●
Одинарная уставка		——	●	——	●
Двойная уставка		——	●	——	●
Макс. измерения на входе	Вольтметр	макс. 300В~, макс. 400В~			
	Амперметр	• 2А (=), (шунт для типа с выходом 50мА= используется только для измерения входных значений свыше 2А=) • 5А (~), (для типа с выходом 5А~ используется только для измерения входных значений свыше 5А~)			
	Ваттметр	Макс. 10В= (технические характеристики инвертора)			
	Тахометр/спидометр	0 – 10В=, 0 – 10В= (технические характеристики тахометра)			
	Масштабир. счётчик	4 – 20мА, 1 – 5В= (опционально)			
Макс. отображаемое значение		1999 (фиксированная точка)		19999 (фиксированная точка)	1999 (фиксированная точка)
Источник питания		100 – 240В~, 50/60Гц ± 10% (Опция: 5В= ±10%, 24 – 70В= ± 10%)	110/220В~, 50/60Гц (Опция: 100 – 240В~, 50/60Гц, 24 – 70В=, ± 10%)		
Макс. допустимый вход		150% на каждый диапазон, но 400В~ составляет 120%			
Характеристики контакта		• Одинарная уставка: 250В~ 3А Н.О.+Н.З. • Двойная уставка: 250В~ 3А 2 x (Н.О.+Н.З.)			

ЦИФРОВЫЕ ИЗМЕРИТЕЛЬНЫЕ ПРИБОРЫ (серии M4Y/M4W/M5W/M4M)

2) Амперметр

M 4 W □ – A A □ – 1

Измерительный вход **Примечание 1)**

№	M4Y / M4W / M4M		M5W	
	Вход пост. тока (п.ш.)	Вход перем. тока (п.ш.)	Вход пост. тока (п.ш.)	Вход перем. тока (п.ш.)
1	199,9 мкА	19,99 мА	199,9 мкА	19,999 мА
2	1,999 мА	199,9 мА	1,9999 мА	199,99 мА
3	19,99 мА	1,999 А	19,999 мА	1,9999 А
4	199,9 мА	19,99 А	199,99 мА	19,999 А
5	1,999 А	199,9 А	1,9999 А	199,99 А
6	19,99 А	1999 А	19,999 А	1999,9 А
7	199,9 А	———	199,99 А	———
8	1999 А	———	1999,9 А	———
XX	Дополнительно		Дополнительно	

Примечание 2)

Пустой	Среднее значение (AVG)
R	Среднеквадратичное значение (RMS)

V	Вольтметр
A	Амперметр

D	Постоянный ток
A	Переменный ток

Примечание 3)

Пустой	Индикатор (нет выхода)
1P	Одинарная уставка
2P	Двойная уставка

Размер

Y	DIN 72 мм (Ш) x 36 мм (В)
W	DIN 96 мм (Ш) x 48 мм (В)
M	DIN 72 мм (Ш) x 72 мм (В)

Разрядность

4	3 1/2 знака
5	4 1/2 знака

Название серии

M	Измерительный прибор

Примечание 1) № 1-5 для постоянного тока и № 1-3 для переменного тока отображаются без масштабирования.
Входы постоянного тока № 6-8 используются с шунтом 50 мВ=, входы переменного тока № 4-6 используются с преобразователем тока.
Примечание 2) Измерительный прибор переменного тока M5W измеряет среднеквадратичное значение и не маркируется литерой R в номере модели.
Примечание 3) M4Y, M5W - индикаторы.

3) Ваттметр

M 4 W □ – W – 1

Дисплей **Примечание 1)**

NO	M4Y / M4W / M4M	M5W
	Дисплей (п.ш.)	Дисплей (п.ш.)
1	199,9 Вт	199,99 Вт
2	1,999 кВт	1,9999 кВт
3	19,99 кВт	19,999 кВт
4	199,9 кВт	199,99 кВт
5	1999 кВт	1999,9 кВт
XX	Дополнительно	Дополнительно

W	Ваттметр

Примечание 2)

Пустой	Индикатор (без выходного сигнала)
1P	Одинарная уставка
2P	Двойная уставка

Y	DIN 72 мм (Ш) x 36 мм (В)
W	DIN 96 мм (Ш) x 48 мм (В)
M	DIN 72 мм (Ш) x 72 мм (В)

4	3 1/2 знака
5	4 1/2 знака

M	Измерительный прибор

Примечание 1) Если у преобразователя характеристики выхода 0-10 В=, отображаемое значение будет максимальным.
Примечание 2) M4Y, M5W - индикаторы.
※ Если у преобразователя на выходе 4-20 мА= или 1-5 В=, используйте прибор с функцией масштабирования.

ЦИФРОВЫЕ ИЗМЕРИТЕЛЬНЫЕ ПРИБОРЫ (серии M4Y/M4W/M5W/M4M)

4) Тахометр/измеритель скорости

M 4 W □ – T □ – 1

Измерительный вход

NO	M4Y / M4W / M4M	M5W
	Вход (п.ш.)	Вход (п.ш.)
1	0-10 В= / 1999	0-10 В= / 1999,9
2	0-10 В~/1999	0-10 В~/1999,9
DX	Доп. вход =	Доп. вход =
AX	Доп. вход ~	Доп. вход ~

Примечание 1)

Пусто	Среднее значение
R	Среднеквадратичное значение

T	Тахометр (м/мин)
S	Прибор измерения линейной скорости (м/мин)

Пусто	Индикатор
1P	Выход одинарной уставки
2P	Выход двойной уставки

Примечание 2)

Y	72 мм (Ш) x 36 мм (В) DIN
W	96 мм (Ш) x 48 мм (В) DIN
M	72 мм (Ш) x 72 мм (В) DIN

4	3 1/2 знака
5	4 1/2 знака

M	Измерительный прибор

Примечание 1: измерительный прибор переменного тока M5W измеряет среднеквадратичное значение и не маркируется литерой R в номере модели.
Примечание 2: M4Y, M5W - индикаторы.

5) Измерительный прибор

M 4 W □ – D I – X

Измерительный вход

Примечание 1)

X	Разрядность дисплея (дополнительно)
I	4-20 мА= (1-5 В= :дополнительно)

D	Постоянный ток

Примечание 2)

Пусто	Индикатор (без выходного сигнала)
1P	Одинарная уставка
2P	Двойная уставка

Y	DIN 72 мм (Ш) x 36 мм (В)
W	DIN 96 мм (Ш) x 48 мм (В)
M	DIN 72 мм (Ш) x 72 мм (В)

4	3 1/2 знака
5	4 1/2 знака

M	Измерительный прибор

Примечание 1: По заказу доступно значение измерительного входа - 1-5 В=.
В случае отсутствия специального заказа, указанное значение будет оставлено по умолчанию.

Примечание 2: M4Y, M5W - индикаторы.

ЦИФРОВОЙ ИЗМЕРИТЕЛЬНЫЙ ПРИБОР

▣ Подсоединение

●M4Y

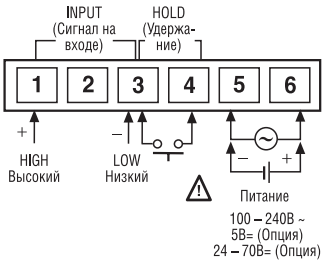

●M4W

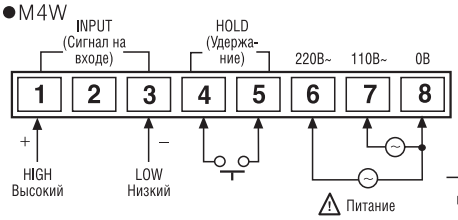

Выбор режима питания

Источник постоянного тока (=)	Источник переменного тока (~)
6 7 8	6 7 8
24 – 70В=	100 – 240В~ 50/60Гц 4ВА

●M5W

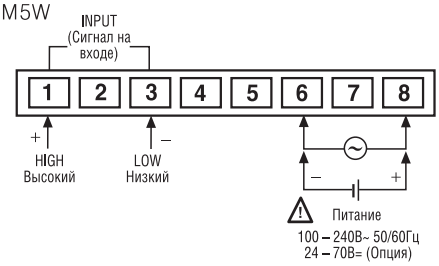

●M4W1P

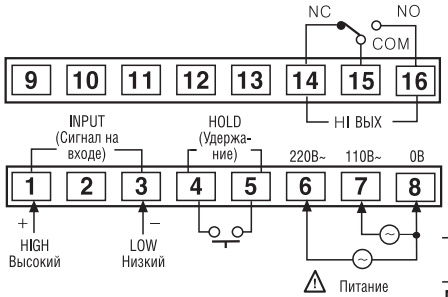

Выбор режима питания

Источник постоянного тока (=)	Источник переменного тока (~)
6 7 8	6 7 8
24 – 70В=	100 – 240В~ 50/60Гц 4ВА

●M4W2P

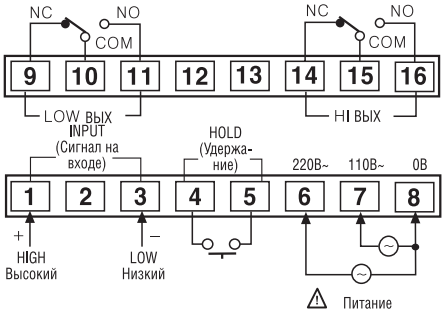

Выбор режима питания

Источник постоянного тока (=)	Источник переменного тока (~)
6 7 8	6 7 8
24 – 70В=	100 – 240В~ 50/60Гц 4ВА

●M4M

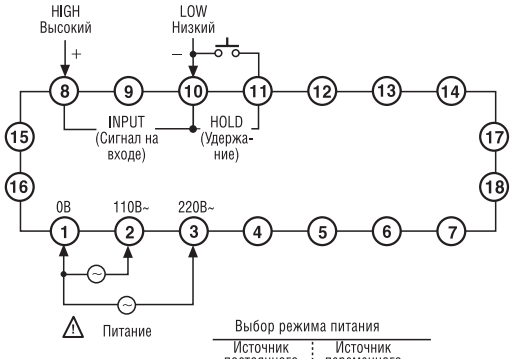

Выбор режима питания

Источник постоянного тока (=)	Источник переменного тока (~)
1 2 3	1 2 3
24 – 70В= 2Вт	100 – 240В~ 50/60Гц 4ВА

●M4M1P

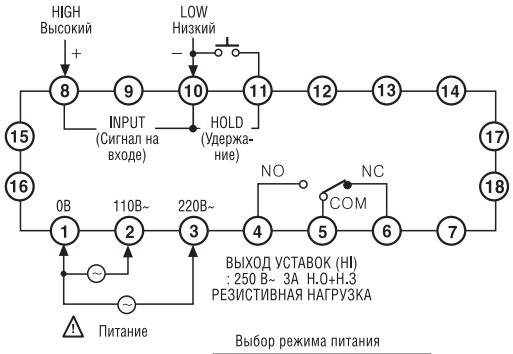

Выбор режима питания

Источник постоянного тока (=)	Источник переменного тока (~)
1 2 3	1 2 3
24 – 70В= 2Вт	100 – 240В~ 50/60Гц 4ВА

●M4M2P

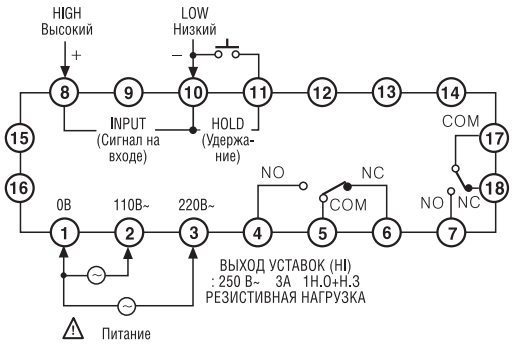

Выбор режима питания

Источник постоянного тока (=)	Источник переменного тока (~)
1 2 3	1 2 3
24 – 70В= 2Вт	100 – 240В~ 50/60Гц 4ВА