# ТЕМПЕРАТУРНЫЙ КОНТРОЛЛЕР (аварийный выход / двойная уставка)

## ■ Информация для заказа

**T 3 H A – B 3 R P 4 C**

| | | |
|---|---|---|
| Единицы измерения | C | ℃ |
| Температурный диапазон | 0 | - 99 – 199, - 99,9 – 199,9 |
| | 4 | 0 – 399 |
| | 8 | 0 – 799 |
| | A | 0 – 999 |
| | C | 0 – 1200 |
| | F | 600 – 1600 |
| Тип температурного датчика | P | Pt 100 Ом |
| | J | J(IC) |
| | K | K(CA) |
| | R | R(PR) |
| Тип выхода | R | Выход реле |
| | S | Выход для твердотельного реле |
| | C | Токовый выход (4 – 20 мА=) |
| Источник питания | 3 | 110/220В~, 50/60Гц |
| Выход управления | B | Вкл./выкл. Пропорциональное регулирование |
| Аварийный/дополнительный выход | A | Аварийный выход |
| | S | Дополнительный выход |
| | P | Тип с двойной уставкой (※1) |
| Размер | H | DIN Ш48 x В96мм |
| | M | DIN Ш72 x В72мм |
| | L | DIN Ш96 x В96мм |
| Разрядность | 3 | 3 разряда |
| | 4 | 4 разряда |
| Название серии | T | Температура |

(※1) Только для T4LP

※ Пожалуйста, не забывайте проверять температурный диапазон перед выбором модели

## ■ Температурный диапазон для каждого датчика

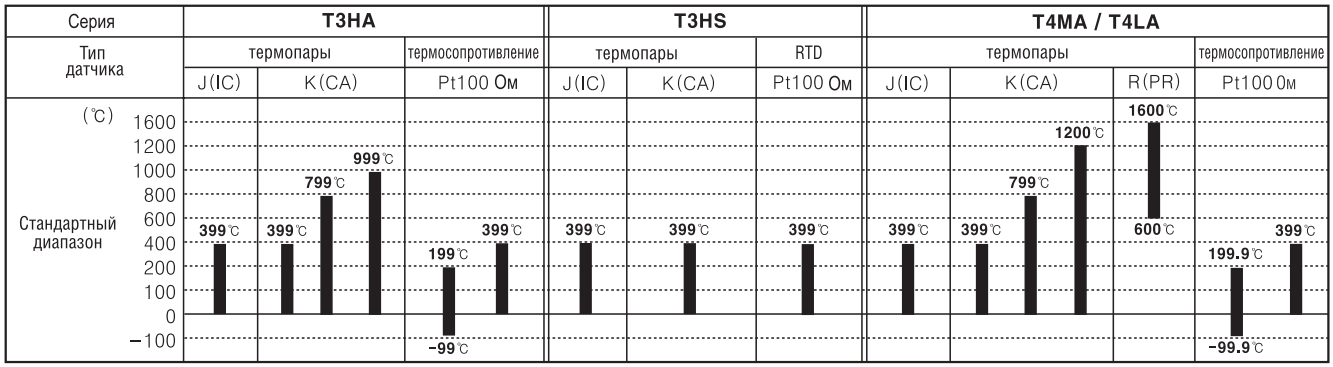


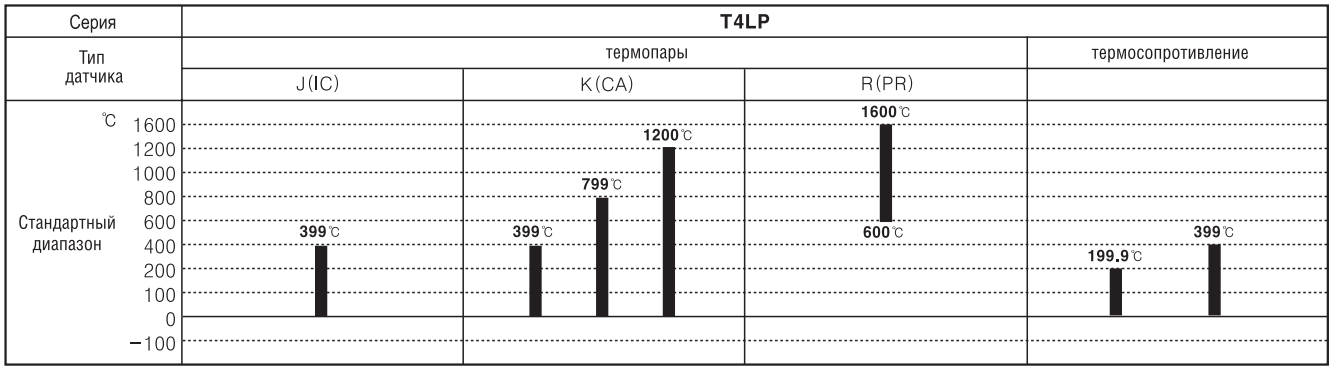


※ В датчике типа R (PR), то не предоставляется возможным выводить значения температуры на дисплей и корректно осуществлять контроль.

RTD – термосопротивление

# ТЕМПЕРАТУРНЫЙ КОНТРОЛЛЕР (аварийный выход / двойная уставка)

## ■ Технические характеристики

| Серия | | T3HS | T3HA | T4MA | T4LA | T4LP |
|---|---|---|---|---|---|---|
| Внешний вид и габаритные размеры, [Ш x В x Д] | | [48 x 96 x 146мм] | [48 x 96 x 146мм] | [72 x 72 x 125мм] | [96 x 96 x 118мм] | ※ Тип с раздельной уставкой высоких и низких значений [96 x 96 x 118мм] |
| Источник питания | | 110/220В ~, 50/60Гц | | | | |
| Диапазон напряжения | | 90 – 110% от номинального | | | | |
| Потребляемая мощность | | 3ВА | | | | |
| Дисплей | | 7 сегментный светодиодный | | | | |
| Характерные размеры | | Ш6 x В10 [мм] | | Ш7,2 x В9,8 [мм] | Ш9,5 x В14,2 [мм] | |
| Точность индикации | | ПОЛНАЯ ШКАЛА ±0,5% ± 1 разряд | | | | |
| Тип уставок | | цифровой | | | | |
| Точность уставок | | ПОЛНАЯ ШКАЛА ± 0,5% | | | | |
| Датчик входа | | Термопара: K (CA), J (IC), P(RP) / термосопротивление: Pt100 Ом | | | | |
| Линейное сопротивление | | Термопара: макс. 100Ом / термосопротивление: 5 Ом на провод | | | | |
| Тип управления | ВКЛ/ВЫКЛ | Гистерезис: полная шкала 0,2~ ± 3% | | | | |
| | Пропорцион. | Зона пропорционального регулирования: полная шкала 1 – 10% от шкалы переменных, период: 20 сек. от полной шкалы □ | | | | |
| Аварийный выход | Дополнительный | Дополнительный выход: 0 – -50°C | | | | ——— |
| | Аварийный | **(Прим.)** Аварийный выход: полная шкала 0 – 10 % | | | | |
| Сброс уставок | | ПОЛНАЯ ШКАЛА ± 3% (только для контроля отклонений) | | | | |
| Выход управления | | • Релейный выход: 250В~ 3А 1с<br>• Выход для твердотельного реле: 24В= ±3В 20мА Макс.<br>• Токовый выход: 4 – 20мА (=) нагрузка макс. 600Ом Макс. | | | | • 1-й выход: 250В~ 3А 1с<br>• 2-й выход: 250~ 1А 1с |
| | | Дополнительный выход: 250В~ 1А 1а | Аварийный выход: 250В~ 1А 1а | Аварийный выход: 250В~ 1А 1а | Аварийный выход: 250В~ 1А 1с | |
| Самодиагностика | | Функция отключения | | | | |

※ **(Примечание)** Полная шкала – диапазон измеряемой температуры.
(Пример) при использовании температур от -99 – 199$^0$C, полная шкала 299,8$^0$C.

## ■ Подсоединение

※ RTD (термосопротивление): Pt 100 ОМ (3 проводной тип)

※ T.C. термопара: K, J, R

**●T4MA**

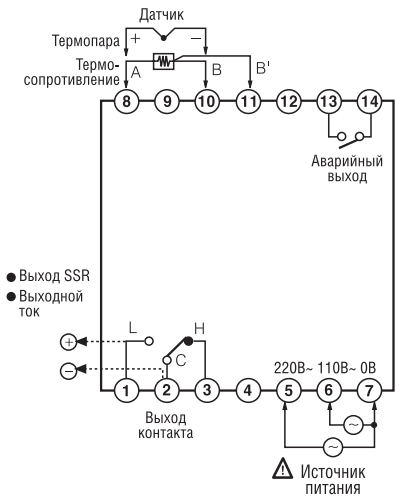


**●T4LA, T4LP**

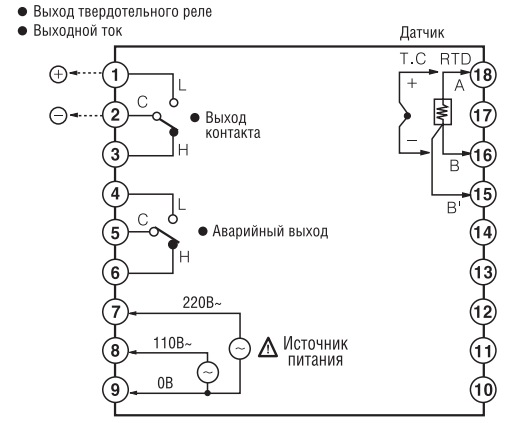


**●T3HA, T3HS**

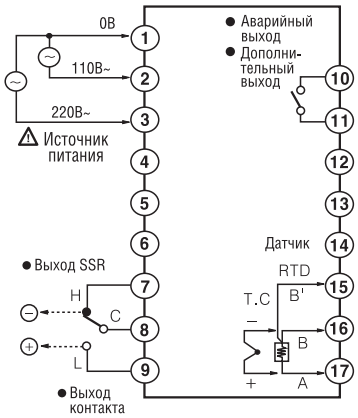


T.C. – термопара
RTD – термосопротивление
Выход SSR – выход для твердотельного реле