ТЕМПЕРАТУРНЫЙ ДАТЧИК С 5 ТОЧКАМИ ВХОДА

▣ Информация для заказа

T 4 W M – N 3 N P 4 C

Единицы измерения	C	℃
Температурный диапазон	0	-99,9 – 199,9
	4	0 – 399
	5	0 – 500
	C	0 – 1200
Тип температурного датчика	P	Pt100 Ом
	J	J(IC)
	K	K(CA)
Тип выхода	N	Нет выхода
Источник питания	3	110/220В~ 50/60 Гц
Функции управления	N	Без управляющих функций
Ввод	M	5 точек входа
Размер	W	DIN Ш96 x В48мм
Разрядность	4	4 разряда
Название модели	T	Температура

※ Пожалуйста, не забывайте проверять температурный диапазон перед выбором модели

▣ Технические характеристики

Серия	T4WM
Внешний вид и габаритные размеры, [Ш x В x Д]	[96 x 48 x 99,6мм]
Источник питания	110/220В ~, 50/60Гц
Допустимый диапазон напряжения	90 – 110% от номинального
Потребляемая мощность	3ВА
Тип дисплея	7 сегментный светодиодный дисплей
Габаритный размер	Ш9.8 x В14.2
Точность индикации	ПОЛНАЯ ШКАЛА ±0,5% ±1 разряд
Вход датчика	•T.C (термопара): K(CA), J(IC) • RTD (термосопротивление): Pt 100 Ом
Линейное сопротивление	• T.C (термопара): макс. 100 Ом • RTD (термосопротивление): макс. 5 Ом на провод
Параметры датчика	• T.C (термопара): макс. 5 шт. • RTD (термосопротивление): макс. 5 шт.

▣ Фронтальная панель

▣ Подсоединение

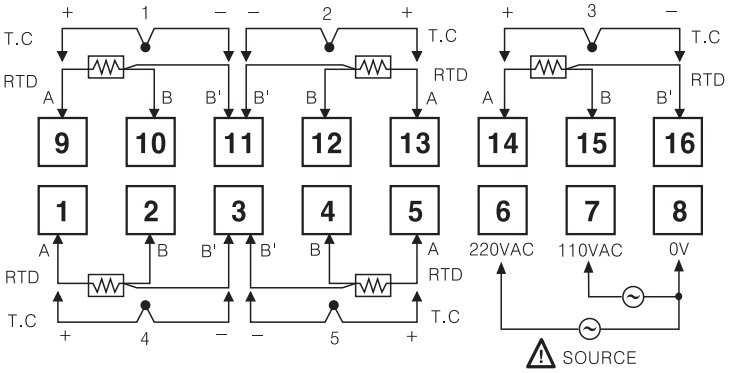

※ RTD (термосопротивление): Pt 100 ОМ (3 проводной тип)
※ T.C. термопары: K, J
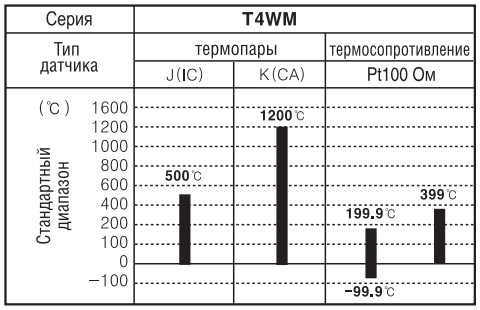
▣ Температурный диапазон для каждого датчика