ТЕМПЕРАТУРНЫЙ КОНТРОЛЛЕР (бескорпусной)

■ Информация для заказа

TB 4 2 – 1 4 R

- Режим выхода
- Источник питания
- Дополнительный выход
- Дисплей
- Разрядность
- Название серии

R	Релейный выход
S	Выход для твердотельного реле
C	Токовый выход (4 – 20мА=)
N	Выход текущего значен. температ. (4–20мА=)
4	100 – 240В~ 50/60Гц
1	Аварийный выход 1
2	Двойной дисплей
4	4 разряда
TB	Температурный контроллер (безкорпусной)

※ Выход передачи не имеет выход EVENT1

■ Технические характеристики

Серия		TB42
Внешний вид и габаритные размеры, [Ш x В]		[Дисплей: 60 x 60мм] [Панель управления: 65 x 78мм]
Технические характеристики		• Высокое качество и экономичность • Удобная установка для различных применений • Опциональное изменение габаритных размеров панели
Источник питания		100 – 240В~, 50/60Гц (допустимое рабочее напряжение: 90 – 110%)
Потребляемая мощность		Прибл. Макс. 5ВА
Тип дисплея		7 сегментный светодиодный (текущее значение (PV): зеленый, Установленное значение (SV): красный)
Характерные размеры		Ш8 x В10 мм
Вход	Термопара	Термопара: K(CA), J(IC) (допустимое входное сопротивление: макс. 100 Ом)
	Термосопротивление	Pt100 Ом, JIS Pt100 Ом (Допустимое линейное сопротивление: макс. 5Ом на провод)
	Реле	250В~ 30А 1Н.О
Выход	Для твердотельного реле	12В= ± 3В 30мА макс.
	Токовый	4 – 20мА (=) (нагрузка макс. 600 Ом)
Способ управления		Управление вкл./выкл., P, PI, PD, PIDF,PIDS
Выход передачи		4 – 20мА=, нагрузка макс. 600 Ом для PV
Дополнительный выход		• Аварийный выход 1: реле (250 В~ 0,5А 1 Н.О) • Аварийный выход 2: ОК контрольный дисплей горит
Тип установки		Кнопки на фронтальной панели
Точность дисплея		ПОЛНАЯ ШКАЛА ±1 разряд основанно на SV или 3 °C макс.
Гистерезис		Регулируемый 1 – 100 °C (0,1 – 1000,0 °C) при управлении вкл./выкл.
Относительный диапазон (P)		0,0 – 100,0%
Время интегрирования (I)		0 – 3600с
Время дифференцирования (D)		0 – 3600с
Контрольный цикл (T)		1 – 120с
Время взятия выборки		0,5с фиксированно

■ Подсоединение

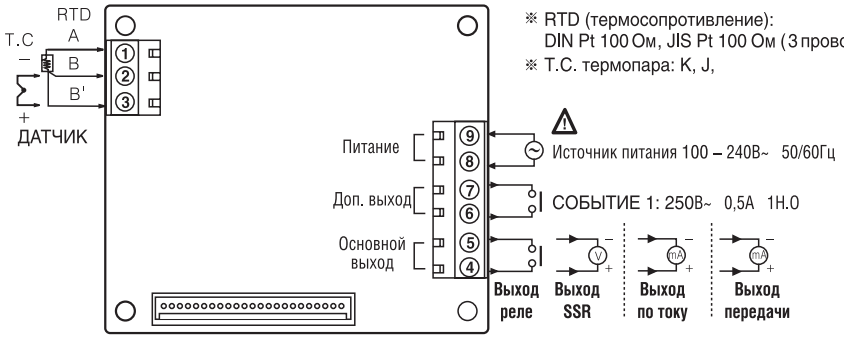

※ RTD (термосопротивление): DIN Pt 100 Ом, JIS Pt 100 Ом (3 проводной тип)
※ T.C. термопара: K, J,

■ Размеры

● Дисплей

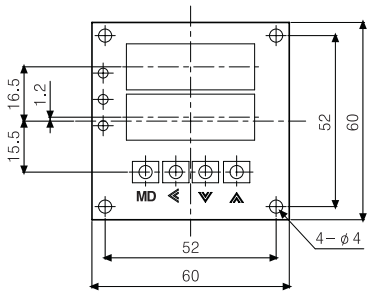

● Блок управления

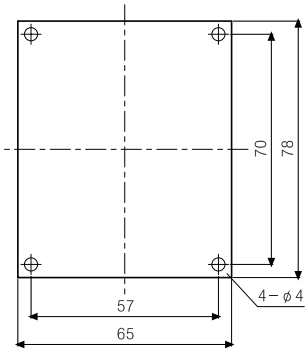

※ Длина кабеля 300мм
※ Размер корпуса согласно области применения

Ед. измерения: мм