ТЕМПЕРАТУРНЫЙ ИНДИКАТОР

▣ Информация для заказа

T 3 S I – N 4 N P 4 C

Единицы измерения	C	℃
Температурный диапазон	0	-99 – 199, -99,9 – 199,9, -99,9 – 99,9
	1	0 – 99,9
	2	0 – 199
	4	0 – 399
	5	0 – 500
	8	0 – 799
	A	0 – 999
	C	0 – 1200
	F	600 – 1600
Тип температурного датчика	P	Pt100 Ом
	J	J(IC)
	K	K(CA)
	R	R(PR)
Тип выхода	N	Нет выхода
Источник питания	X	12 – 24В=
	3	110/220В~ 50/60Гц
	4	100 – 240В~ 50/60Гц
Модель управления	N	Функция без управления
Индикатор	I	Индикатор (нет выхода)
Размер	N	DIN Ш48 x В24мм
	Y	DIN Ш72 x В36мм
	W	DIN Ш96 x В48мм
	S	DIN Ш48 x В48мм
	H	DIN Ш48 x В96мм
	M	DIN Ш72 x В72мм
	L	DIN Ш96 x В96мм
Разрядность	3	3 разряда
	4	4 разряда
Название модели	T	температура

※ **Пожалуйста, не забывайте проверять температурный диапазон перед выбором модели**

▣ Температурный диапазон для каждого датчика

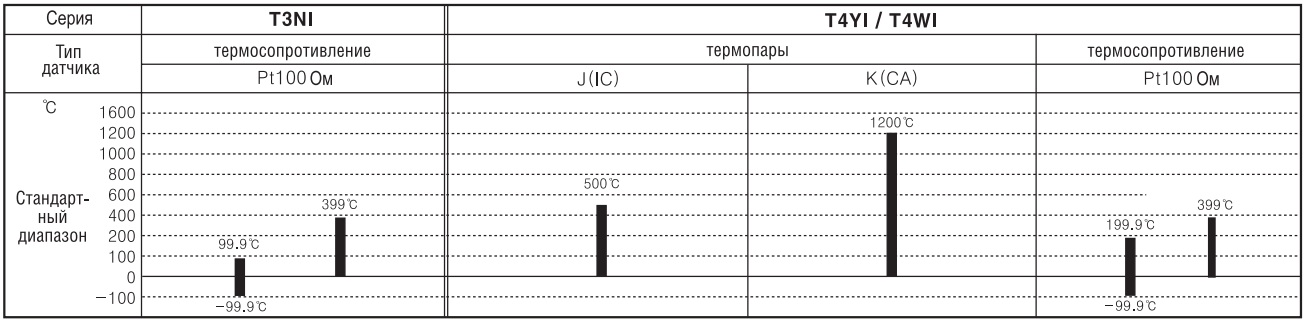

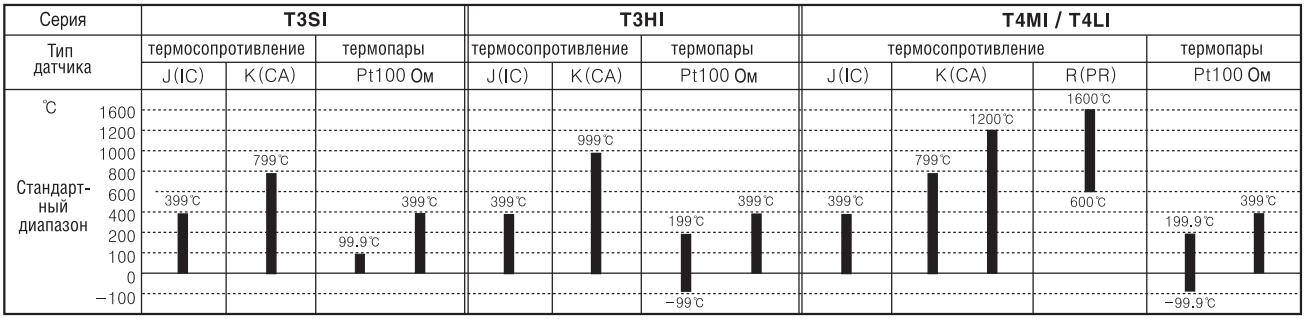

※ В датчике типа R (PR) не предоставляется возможным выводить значения температуры на дисплей и корректно осуществлять контроль.

RTD – термосопротивление

ТЕМПЕРАТУРНЫЙ ИНДИКАТОР

▣ Технические характеристики

Серия	T3NI	T4YI	T4WI	T3SI	T3HI	T4MI	T4LI
Внешний вид и габаритные размеры, [Ш x В x Д]	[48 x 24 x 52мм]	[72 x 36 x 100мм]	[96 x 48 x 111,6мм]	[48 x 48 x 100мм]	[48 x 96 x 146мм]	[72 x 72 x 125мм]	[96 x 96 x 118мм]
Технические характеристики	• индикатор (нет выхода) • высокая точность: 0,3%(T3NI), 0,05%(T4YI, T4WI) • различные размеры			• индикатор (нет выхода) • высокая точность: 0,5% • различные размеры			
Источник питания	12 – 24В=	100 – 240В~ 50/60Гц	110/220В~ 50/60Гц	100 – 240В~ 50/60Гц	110/220В~ 50/60Гц		
Доп. диапазон напряжения	90 – 110% от номинального						
Потребляемая мощность	2 Вт	3ВА					
Тип дисплея	7-сегментный светодиодный дисплей						
Характерные размеры	Ш5 x В8мм	Ш9,8 x В14,2мм		Ш4 x В8мм	Ш6 x В10мм	Ш7,2 x В9,8мм	Ш9,5 x В14,2мм
Точность показаний	Полная шкала ±0,3% ±1 разряд	Полная шкала ±0,5% ±1 разряд					
Вход датчика	Pt100 ОМ	• T.C (термопара): K(CA), J(IC), R(PR) • RTD (термосопротивление): Pt 100 Ом					
Линейное сопротивление	Макс. 5 ОМ на провод	• T.C (термопара): макс. 100 Ом • RTD (термосопротивление): 5 Ом на провод					

▣ Подсоединение

※ RTD (термосопротивление): Pt 100 ОМ (3 проводной тип)

※ T.C. термопара: K, J, R

●T3NI

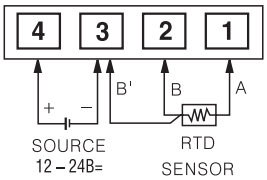

●T3YI

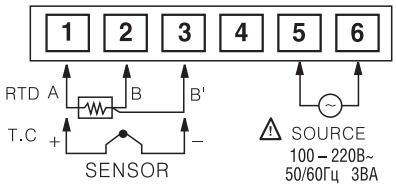

●T3WI

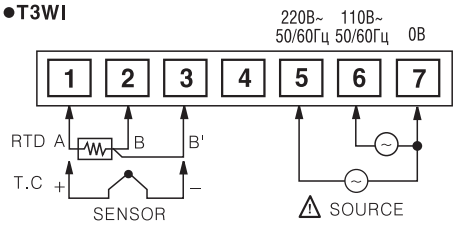

●T3SI

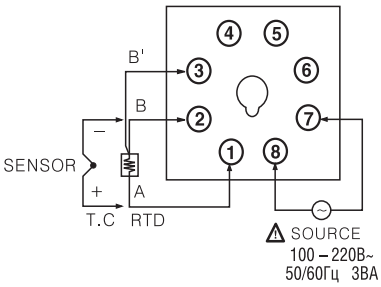

●T4MI

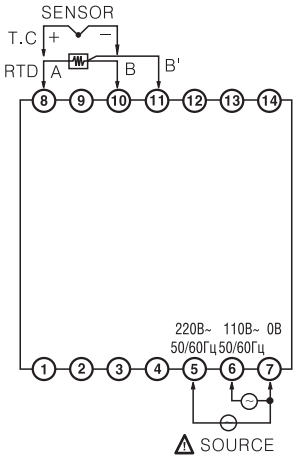

●T3HI

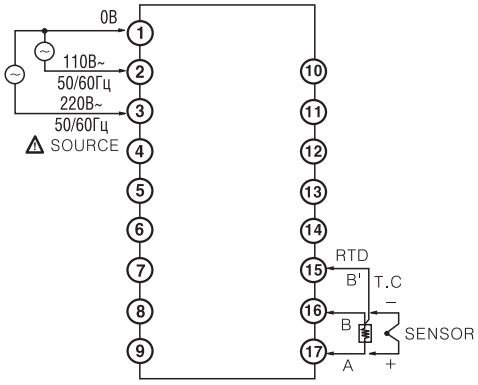

●T4LI

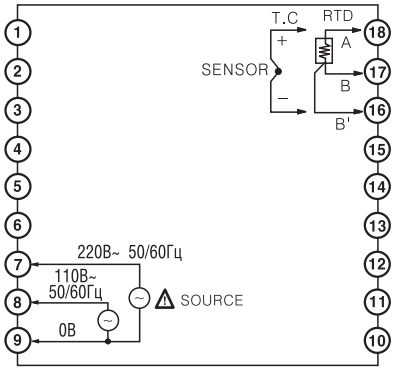

T.C. - термопара
RTD - термосопротивление